SKS HL AGRAR

Konektor násuvnej spojky

Vlastnosti

Oblasť použitia	Poľnohospodárska technika Priemysel
Prípojka 1	metrický vonkajší závit valcový
Tvar tesnenia 1	Vnútorný kužeľ 24°
Norma	podľa ISO 7241-1 séria A
Prevádzkový tlak	max. 250 bar
Objemový prietok	max. 240 l/min, v spojení s SKS-Agrar
Rozsah teplôt	-30 °C až +100 °C
Materiál	Oceľ
Povrchová ochrana	galvanický povlak



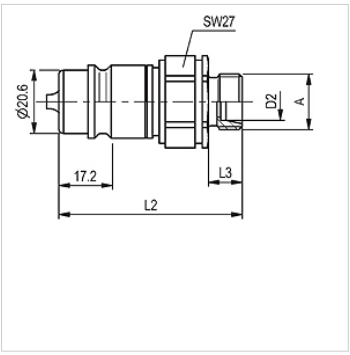

Poznámka

U normovaných závitových prípojok treba pri určovaní prevádzkového tlaku zohľadniť najvyšší dovolený prevádzkový tlak prípojky.

Popis

Následný ďalší vývoj tejto zástrčky spĺňa extrémne požiadavky praxe.

Výrobok

Označenie	DN*	Konštrukčný rad	pre vonkajší Ø rúrky (mm)	Pripojovací závit	L1 (mm)	L2 (mm)	Veľkosť	SF skr.*	Hmotnosť (kg)
SKS 10 HL 3 AGRAR	10	D	12	M 18x1,5	60,0	11,0	3	4	0,109
SKS 13 HL 3 AGRAR	12	D	15	M 22x1,5	61,0	12,0	3	4	0,117
SKS 16 HL 3 AGRAR	16	D	18	M 26x1,5	61,0	12,0	3	4	0,119

DN = menovitý priemer, menovitá šírka – SF spoj. = Koeficient bezpečnosti spojený

Príslušenstvo

SKS ZUBS	Ochrana proti prachu pre konektor spojky, SKS..

Napriek čo najstarostlivejšej kontrole nemôžeme vylúčiť chyby a nepreberáme žiadnu záruku za zahrnuté údaje.