SRDK
Dvojni konusni obroč

Lastnosti

Način izdelave	dvojni stožčasti obroč
Standard	DIN 3862
Območje uporabe	Za prekrivne matice A DIN 3870 in prekrivne vijake DIN 3871
Material:	jeklo
Zaščita površine	galvanično prevlečeno

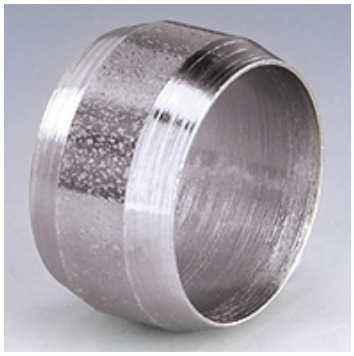

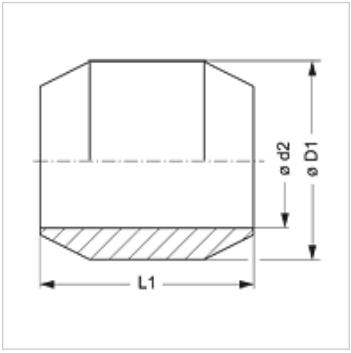

Opis

Za prekrivne matice A DIN 3870 in prekrivne vijake DIN 3871.

Artikel

Opis	Ø D1 (mm)	Ø d2 (mm)	L1 (mm)
SRDK 06	8	6	6,5
SRDK 08	10	8	6,5
SRDK 10	12	10	7,5
SRDK 12	14	12	8,0
SRDK 18	20	18	9,0

Ø d2 = zunanji premer cevi

Variante izdelka

SRDK MG	Dvojni konusni obroč, med

Kljub skrbnemu preverjanju napak ne moremo izključiti in za informacije, ki so tu navedene, ne prevzemamo nobene odgovornosti.