SRDK MG
Dvojni konusni obroč

Lastnosti

Način izdelave	dvojni stožčasti obroč
Standard	DIN 3862
Območje uporabe	Za prekrivne matice A DIN 3870 in prekrivne vijake DIN 3871
Material:	med

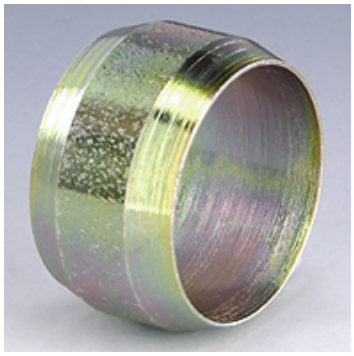

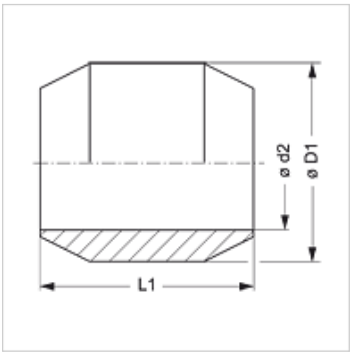

Opis

Za prekrivne matice A DIN 3870 in prekrivne vijake DIN 3871.

Artikel

Opis	Ø D1 (mm)	Ø d2 (mm)	L1 (mm)
SRDK 04 MG	6	4	5,5
SRDK 05 MG	7	5	6,0
SRDK 06 MG	8	6	6,5
SRDK 08 MG	10	8	6,5
SRDK 10 MG	12	10	7,5
SRDK 12 MG	14	12	8,0
SRDK 15 MG	18	15	9,0
SRDK 18 MG	20	18	9,0

Ø d2 = zunanji premer cevi

Variante izdelka

SRDK	Dvojni konusni obroč, jeklo

Kljub skrbnemu preverjanju napak ne moremo izključiti in za informacije, ki so tu navedene, ne prevzemamo nobene odgovornosti.