# NVR ED
Uvojni cevni nastavek

HANSA-FLEX

## Lastnosti

| | |
|---|---|
| **Priključek 1** | zunanji navoj cilindrični BSP |
| **Oblika tesnila 1** | izvedba E |
| **Priključek 2** | cevni nastavki niso vnaprej montirani |
| **Oblika tesnila 2** | priključek za rezni obroč |
| **Način izdelave** | uvojni cevni nastavek |
| **Oblika izdelave** | ravno |
| **Standard** | DIN 2353<br>ISO 8434-1 |
| **Obseg dobave** | nastavek (brez prekrivne matice in rezalnega obroča) |
| **Material:** | jeklo |
| **Zaščita površine** | galvanično prevlečeno |



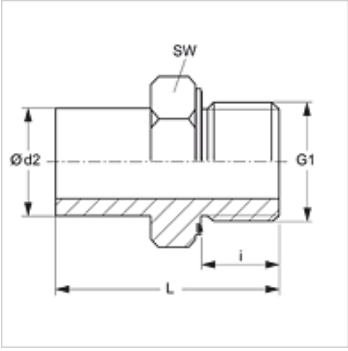


## Navodilo

Za navodila za montažo, vgradnjo, obremenitev s tlakom in dovoljene temperature delovanja si, prosimo, oglejte tehnične podatke za navojne cevne priključke.

## Artikel

| Opis | Serija | Obratovalni tlak bar | Ø d2 (mm) | G1 | i (mm) | L (mm) | SW (mm) |
|---|---|---|---|---|---|---|---|
| **NVR NW 04 L ED** | L | PN 315 | 6 | G 1/8" -28 | 8 | 32,5 | 14 |
| **NVR NW 06 L ED** | L | PN 315 | 8 | G 1/4" -19 | 12 | 39,0 | 19 |
| **NVR NW 08 L ED** | L | PN 315 | 10 | G 1/4" -19 | 12 | 39,5 | 19 |
| **NVR NW 10 L 1/4 ED** | L | PN 315 | 12 | G 1/4" -19 | 12 | 40,5 | 19 |
| **NVR NW 10 L ED** | L | PN 315 | 12 | G 3/8" -19 | 12 | 42,0 | 22 |
| **NVR NW 10 L 1/2 ED** | L | PN 315 | 12 | G 1/2" -14 | 14 | 44,5 | 27 |
| **NVR NW 13 L 3/8 ED** | L | PN 315 | 15 | G 3/8" -19 | 12 | 42,0 | 22 |
| **NVR NW 13 L ED** | L | PN 315 | 15 | G 1/2" -14 | 14 | 44,5 | 27 |
| **NVR NW 16 L ED** | L | PN 315 | 18 | G 1/2" -14 | 14 | 45,5 | 27 |
| **NVR NW 20 L ED** | L | PN 160 | 22 | G 3/4" -14 | 16 | 48,5 | 32 |
| **NVR NW 25 L ED** | L | PN 160 | 28 | G 1" -11 | 18 | 53,0 | 41 |
| **NVR NW 32 L ED** | L | PN 160 | 35 | G 1,1/4" -11 | 20 | 62,5 | 50 |
| **NVR NW 40 L ED** | L | PN 160 | 42 | G 1,1/2" -11 | 22 | 69,0 | 55 |
| | | | | | | | |
| **NVR NW 03 S ED** | S | PN 630 | 6 | G 1/4" -19 | 12 | 39,0 | 19 |
| **NVR NW 04 S ED** | S | PN 630 | 8 | G 1/4" -19 | 12 | 39,0 | 19 |
| **NVR NW 06 S ED** | S | PN 630 | 10 | G 3/8" -19 | 12 | 44,0 | 22 |
| **NVR NW 08 S ED** | S | PN 630 | 12 | G 3/8" -19 | 12 | 44,0 | 22 |
| **NVR NW 08 S 1/2 ED** | S | PN 630 | 12 | G 1/2" -14 | 14 | 49,0 | 27 |
| **NVR NW 10 S ED** | S | PN 630 | 14 | G 1/2" -14 | 14 | 50,5 | 27 |
| **NVR NW 13 S ED** | S | PN 400 | 16 | G 1/2" -14 | 14 | 51,0 | 27 |
| **NVR NW 16 S ED** | S | PN 400 | 20 | G 3/4" -14 | 16 | 59,0 | 32 |
| **NVR NW 20 S ED** | S | PN 400 | 25 | G 1" -11 | 18 | 66,0 | 41 |
| **NVR NW 25 S ED** | S | PN 400 | 30 | G 1,1/4" -11 | 20 | 71,0 | 50 |
| **NVR NW 32 S ED** | S | PN 315 | 38 | G 1,1/2" -11 | 22 | 82,0 | 55 |

serija: LL = zelo lahko  L = lahko  S = težko – PN = nazivni tlak  PB = maks. obratovalni tlak – Ø d2 = zunanji premer cevi

## Variante izdelka

| | |
|---|---|
| **NVR ED VA** | Uvojni cevni nastavek, nerjavno jeklo |

## Nadomestni deli

| | |
|---|---|
| **WD** | Mehko tesnilo za vijačne spoje ED |

## Dodatni elementi

| | |
|---|---|
| **VOM** | Predmontažni nastavki |

*Kljub skrbnemu preverjanju napak ne moremo izključiti in za informacije, ki so tu navedene, ne prevzemamo nobene odgovornosti.*