# XVET VA
Vijačni priključek, izvedba T

HANSA-FLEX

## Lastnosti

| | |
|---|---|
| **Priključek 1** | metrična matica |
| **Oblika tesnila 1** | cevni nastavek z rezalnim obročem |
| **Priključek 2 + 3** | metrični zunanji navoj, cilindrični |
| **Oblika tesnila 2 + 3** | 24° notranji konus |
| **Način izdelave** | smer je za vijačni priključek mogoče nastaviti |
| **Oblika izdelave** | izvedba T |
| **Standard** | DIN 2353<br>ISO 8434-1 |
| **Obseg dobave** | nastavek (brez prekrivne matice in rezalnega obroča)<br>predmontirani |
| **Material:** | nerjavno jeklo |



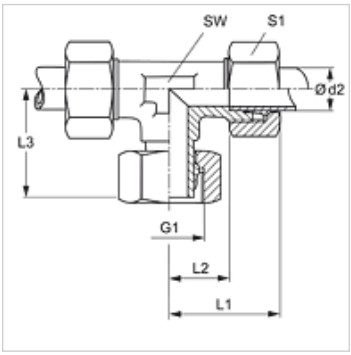


## Navodilo

Za navodila za montažo, vgradnjo, obremenitev s tlakom in dovoljene temperature delovanja si, prosimo, oglejte tehnične podatke za navojne cevne priključke.

## Artikel

| Opis | Serija | Obratovalni tlak bar | Ø d2 (mm) | G1 | L1 (mm) | L2 (mm) | L3 (mm) | SW (mm) | S1 |
|---|---|---|---|---|---|---|---|---|---|
| **XVET NW 04 HL VA** | L | PN 315 | 6 | M 12 x 1,5 | 27,0 | 12,0 | 27,0 | 12 | 14 |
| **XVET NW 06 HL VA** | L | PN 315 | 8 | M 14 x 1,5 | 29,0 | 14,0 | 27,0 | 12 | 17 |
| **XVET NW 08 HL VA** | L | PN 315 | 10 | M 16 x 1,5 | 30,0 | 15,0 | 28,5 | 14 | 19 |
| **XVET NW 10 HL VA** | L | PN 315 | 12 | M 18 x 1,5 | 32,0 | 17,0 | 29,0 | 17 | 22 |
| **XVET NW 13 HL VA** | L | PN 315 | 15 | M 22 x 1,5 | 36,0 | 21,0 | 32,0 | 19 | 27 |
| **XVET NW 16 HL VA** | L | PN 315 | 18 | M 26 x 1,5 | 40,0 | 23,5 | 35,0 | 24 | 32 |
| **XVET NW 20 HL VA** | L | PN 160 | 22 | M 30 x 2 | 44,0 | 27,5 | 38,0 | 27 | 36 |
| **XVET NW 25 HL VA** | L | PN 160 | 28 | M 36 x 2 | 47,0 | 30,5 | 41,5 | 36 | 41 |
| **XVET NW 32 HL VA** | L | PN 160 | 35 | M 45 x 2 | 56,0 | 34,5 | 51,0 | 41 | 50 |
| **XVET NW 40 HL VA** | L | PN 160 | 42 | M 52 x 2 | 63,0 | 40,0 | 56,0 | 50 | 60 |
| | | | | | | | | | |
| **XVET NW 03 HS VA** | S | PN 630 | 6 | M 14 x 1,5 | 31,0 | 16,0 | 27,0 | 12 | 17 |
| **XVET NW 04 HS VA** | S | PN 630 | 8 | M 16 x 1,5 | 32,0 | 17,0 | 27,0 | 14 | 19 |
| **XVET NW 06 HS VA** | S | PN 630 | 10 | M 18 x 1,5 | 34,0 | 17,5 | 29,5 | 17 | 22 |
| **XVET NW 08 HS VA** | S | PN 630 | 12 | M 20 x 1,5 | 38,0 | 21,5 | 30,5 | 17 | 24 |
| **XVET NW 10 HS VA** | S | PN 630 | 14 | M 22 x 1,5 | 40,0 | 22,0 | 34,5 | 19 | 27 |
| **XVET NW 13 HS VA** | S | PN 400 | 16 | M 24 x 1,5 | 43,0 | 24,5 | 36,0 | 24 | 30 |
| **XVET NW 16 HS VA** | S | PN 400 | 20 | M 30 x 2 | 48,0 | 26,5 | 44,0 | 27 | 36 |
| **XVET NW 20 HS VA** | S | PN 400 | 25 | M 36 x 2 | 54,0 | 30,0 | 49,5 | 36 | 46 |
| **XVET NW 25 HS VA** | S | PN 400 | 30 | M 42 x 2 | 62,0 | 36,5 | 55,0 | 41 | 50 |
| **XVET NW 32 HS VA** | S | PN 315 | 38 | M 52 x 2 | 72,0 | 41,0 | 63,0 | 50 | 60 |

serija: LL = zelo lahko  L = lahko  S = težko – PN = nazivni tlak  PB = maks. obratovalni tlak – Ø d2 = zunanji premer cevi

## Variante izdelka

| | |
|---|---|
| **XVET** | Vijačni priključek, izvedba T, jeklo |
| **VET VA** | Vijačni priključek, izvedba T, nerjavno jeklo |

*Kljub skrbnemu preverjanju napak ne moremo izključiti in za informacije, ki so tu navedene, ne prevzemamo nobene odgovornosti.*