# SW HB

Pregradni nastavek, kot 90°

## Lastnosti

| | |
|---|---|
| **Priključek 1** | zunanji navoj cilindrični BSP |
| **Oblika tesnila 1** | 60° notranji konus |
| **Priključek 2** | zunanji navoj cilindrični BSP |
| **Oblika tesnila 2** | 60° notranji konus |
| **Način izdelave** | cevni nastavek za pregradni vijačni priključek |
| **Oblika izdelave** | koleno 90° |
| **Material:** | jeklo |
| **Zaščita površine** | galvanično prevlečeno |



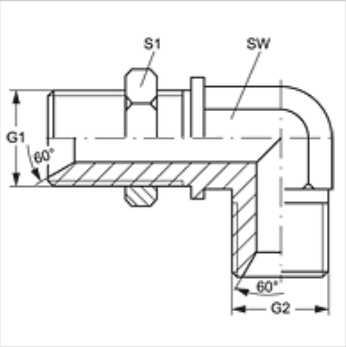


## Artikel

| Opis | G1 + G2 | SW (mm) | S1 |
|---|---|---|---|
| **SW HB 02** | G 1/8" -28 | 11 | 14 |
| **SW HB 04** | G 1/4" -19 | 14 | 19 |
| **SW HB 06** | G 3/8" -19 | 19 | 22 |
| **SW HB 08** | G 1/2" -14 | 22 | 27 |
| **SW HB 10** | G 5/8" -14 | 22 | 30 |
| **SW HB 12** | G 3/4" -14 | 27 | 32 |
| **SW HB 16** | G 1" -11 | 33 | 41 |
| **SW HB 20** | G 1,1/4" -11 | 41 | 50 |
| **SW HB 24** | G 1,1/2" -11 | 50 | 55 |

SW, S1, S2 = ključna širina

*Kljub skrbnemu preverjanju napak ne moremo izključiti in za informacije, ki so tu navedene, ne prevzemamo nobene odgovornosti.*