W90 HJ LOET

Nastavek na spajkanje, kot 90°

Lastnosti

Priključek 1	zunanji navoj UN/UNF
Oblika tesnila 1	74° zunanji konus
Priključek 2	vtični priključek na spajkanje
Način izdelave	priključek na spajkanje
Oblika izdelave	koleno 90°
Material:	jeklo
Zaščita površine	naoljena



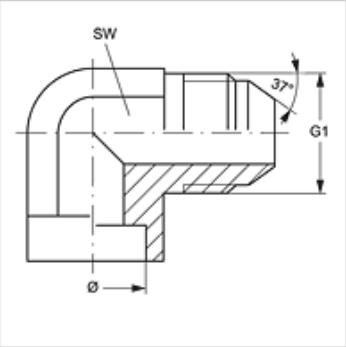

Artikel

Opis	Zunanji Ø cevi (mm)	G1	SW (mm)
W90 HJ 04 LOET 06	6	7/16" -20 UNF	11
W90 HJ 05 LOET 10	10	1/2" -20 UNF	13
W90 HJ 06 LOET 10	10	9/16" -18 UNF	19
W90 HJ 06 LOET 12	12	9/16" -18 UNF	19
W90 HJ 08 LOET 12	12	3/4" -16 UNF	19
W90 HJ 08 LOET 16	16	3/4" -16 UNF	19
W90 HJ 10 LOET 14	14	7/8" -14 UNF	22
W90 HJ 10 LOET 16	16	7/8" -14 UNF	22
W90 HJ 10 LOET 18	18	7/8" -14 UNF	22
W90 HJ 10 LOET 22	22	7/8" -14 UNF	27
W90 HJ 12 LOET 18	18	1.1/16" -12 UN	27
W90 HJ 12 LOET 20	20	1.1/16" -12 UN	27
W90 HJ 12 LOET 25	25	1.1/16" -12 UN	33
W90 HJ 16 LOET 25	25	1,5/16" -12 UN	33
W90 HJ 16 LOET 32	32	1.1/16" -12 UN	45
W90 HJ 20 LOET 30	30	1,5/8" -12 UN	41
W90 HJ 20 LOET 32	32	1,5/8" -12 UN	41
W90 HJ 20 LOET 38	38	1,5/8" -12 UN	45
W90 HJ 24 LOET 38	38	1,7/8" -12 UN	48

Ø = zunanji premer cevi

Kljub skrbnemu preverjanju napak ne moremo izključiti in za informacije, ki so tu navedene, ne prevzemamo nobene odgovornosti.