VERSCHLUSS HJR

Zaporni cevni nastavek

Lastnosti

Priključek 1	zunanji navoj cilindrični BSP
Oblika tesnila 1	60° zunanji konus
Način izdelave	zaporni cevni nastavek
Oblika izdelave	ravno
Norm Priključek 2	JIS B 8363
Material:	jeklo
Zaščita površine	galvanično prevlečeno



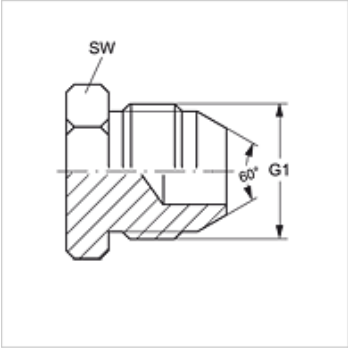

Artikel

Opis	G1	SW (mm)
VERSCHLUSS HJR 04	G 1/4" -19	14
VERSCHLUSS HJR 06	G 3/8" -19	17
VERSCHLUSS HJR 08	G 1/2" -14	22
VERSCHLUSS HJR 12	G 3/4" -14	27
VERSCHLUSS HJR 16	G 1" -11	36

SW, S1, S2 = ključna širina

Kljub skrbnemu preverjanju napak ne moremo izključiti in za informacije, ki so tu navedene, ne prevzemamo nobene odgovornosti.