DKR
Obroč s tesnilnim robom

HANSA-FLEX

Lastnosti

Način izdelave	obroč s tesnilnim robom
Način izdelave-dodatek	za colske navoje
Material:	jeklo
Zaščita površine	galvanično prevlečeno



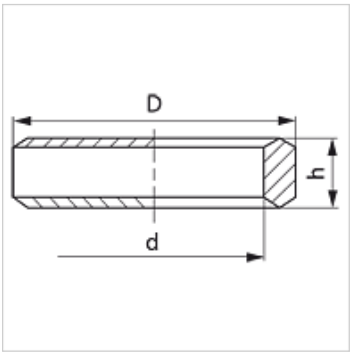

Artikel

Opis	za navoj	D (mm)	d (mm)	h (mm)
DKR 1/8	G 1/8"	14	9,80	3,2
DKR 1/4	G 1/4"	18	13,30	4,5
DKR 3/8	G 3/8"	22	16,80	4,5
DKR 1/2	G 1/2"	26	21,10	5,0
DKR 3/4	G 3/4"	32	26,60	5,0
DKR 1	G 1"	39	33,40	6,0

Variante izdelka

DKR VA	Obroč na tesnilni rob za colski navoj, nerjavno jeklo

Kljub skrbnemu preverjanju napak ne moremo izključiti in za informacije, ki so tu navedene, ne prevzemamo nobene odgovornosti.