GE HRED AJ
Uvojni cevni nastavek

Lastnosti

Priključek 1	zunanji navoj cilindrični BSP
Oblika tesnila 1	izvedba E
Priključek 2	matični navoj UN/UNF
Oblika tesnila 2	74° notranji konus
Način izdelave	uvojni cevni nastavek
Oblika izdelave	ravno
Material:	jeklo
Zaščita površine	galvanično prevlečeno



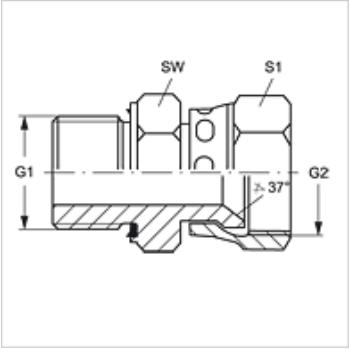

Artikel

Opis	G1	G2	SW (mm)	S1
GE HRED 02 AJ 04	G 1/8" -28	7/16" -20 UNF	14	14
GE HRED 02 AJ 05	G 1/8" -28	1/2" -20 UNF	14	17
GE HRED 04 AJ 05	G 1/4" -19	1/2" -20 UNF	19	17
GE HRED 04 AJ 06	G 1/4" -19	9/16" -18 UNF	19	19
GE HRED 04 AJ 08	G 1/4" -19	3/4" -16 UNF	19	22
GE HRED 06 AJ	G 3/8" -19	9/16" -18 UNF	22	19
GE HRED 06 AJ 08	G 3/8" -19	3/4" -16 UNF	22	22
GE HRED 06 AJ 10	G 3/8" -19	7/8" -14 UNF	27	27
GE HR ED 08 AJ	G 1/2" -14	3/4" -16 UNF	27	22
GE HRED 08 AJ 10	G 1/2" -14	7/8" -14 UNF	27	27
GE HRED 08 AJ 12	G 1/2" -14	1.1/16" -12 UN	27	32
GE HRED 12 AJ	G 3/4" -14	1.1/16" -12 UN	32	32
GE HRED 12 AJ 16	G 3/4" -14	1,5/16" -12 UN	32	41
GE HRED 16 AJ	G 1" -11	1,5/16" -12 UN	41	41
GE HRED 16 AJ 20	G 1" -11	1,5/8" -12 UN	41	50
GE HRED 20 AJ	G 1,1/4" -11	1,5/8" -12 UN	50	50
GE HRED 20 AJ 24	G 1,1/4" -11	1,7/8" -12 UN	50	60
GE HRED 24 AJ	G 1,1/2" -11	1,7/8" -12 UN	55	60

SW, S1, S2 = ključna širina

Variante izdelka

GE HRED AJ VA	Uvojni cevni nastavek, nerjavno jeklo

Nadomestni deli

WD	Mehko tesnilo za vijačne spoje ED

Kljub skrbnemu preverjanju napak ne moremo izključiti in za informacije, ki so tu navedene, ne prevzemamo nobene odgovornosti.