SV HB VA

Nastavek za pregradni vijačni spoj

Lastnosti

Priključek 1	zunanji navoj cilindrični BSP
Oblika tesnila 1	60° notranji konus
Priključek 2	zunanji navoj cilindrični BSP
Oblika tesnila 2	60° notranji konus
Način izdelave	cevni nastavek za pregradni vijačni priključek
Oblika izdelave	ravno
Material:	nerjavno jeklo



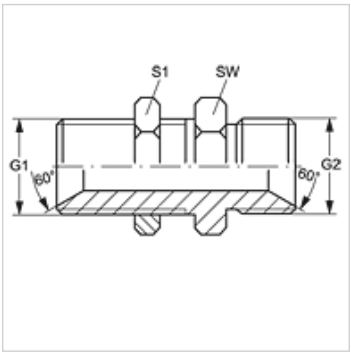

Artikel

Opis	G1 + G2	SW (mm)	S1
SV HB 02 VA	G 1/8" -28	14	14
SV HB 04 VA	G 1/4" -19	19	19
SV HB 06 VA	G 3/8" -19	22	22
SV HB 08 VA	G 1/2" -14	27	27
SV HB 12 VA	G 3/4" -14	32	32
SV HB 16 VA	G 1" -11	41	41
SV HB 20 VA	G 1,1/4" -11	50	50
SV HB 24 VA	G 1,1/2" -11	55	55
SV HB 32 VA	G 2" -11	70	70

SW, S1, S2 = ključna širina

Variante izdelka

SV HB	Nastavek za pregradni vijačni spoj, jeklo

Kljub skrbnemu preverjanju napak ne moremo izključiti in za informacije, ki so tu navedene, ne prevzemamo nobene odgovornosti.