SKF BREMSRING

Zavorni obroč za uvojno spojko

HANSA-FLEX

Lastnosti

primerno za	vijačna spojka - pritrjena polovica
Material:	NBR



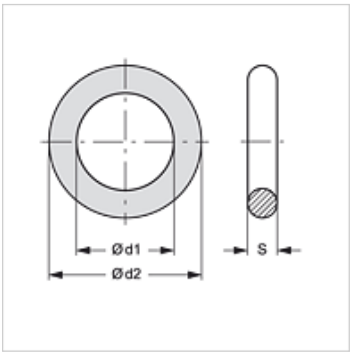

Artikel

Opis	Velikost	Ø d1 (mm)	Ø d2 (mm)	S (mm)
SKF BREMSRING 1	1	19	25	3,0
SKF BREMSRING 2	2	23	29	3,0
SKF BREMSRING 3	3	31	37	3,0
SKF BREMSRING 4	4	36	42	3,0
SKF BREMSRING 5	5	43	50	3,5
SKF BREMSRING 6	6	64	72	4,0

je nadomestni del za naslednje izdelke

SKFS HL / SKFS HS	Vijačna spojka-pritrjena polovica
SKF HL / SKF HS	Vijačna spojka-pritrjena polovica
SKF IM	Vijačna spojka-pritrjena polovica
SKF IR	Vijačna spojka-pritrjena polovica
SKF SF6	Vijačna spojka-pritrjena polovica

Kljub skrbnemu preverjanju napak ne moremo izključiti in za informacije, ki so tu navedene, ne prevzemamo nobene odgovornosti.