SKF ORING
Tesnilni obroč za SKF

HANSA-FLEX

Lastnosti

primerno za	vijačna spojka - pritrjena polovica
Material:	NBR



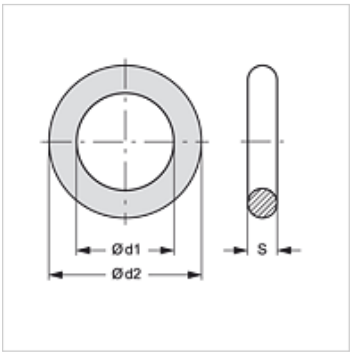

Artikel

Opis	Velikost	Ø d1 (mm)	Ø d2 (mm)	S (mm)
SKF ORING 1	1	12,5	16,5	2,0
SKF ORING 2	2	17,0	21,0	2,0
SKF ORING 3	3	22,0	28,0	3,0
SKF ORING 4	4	28,0	34,0	3,0
SKF ORING 5	5	35,0	40,0	2,5
SKF ORING 6	6	54,0	60,0	3,0

je nadomestni del za naslednje izdelke

SKF HL / SKF HS	Vijačna spojka-pritrjena polovica
SKFS HL / SKFS HS	Vijačna spojka-pritrjena polovica
SKF IR	Vijačna spojka-pritrjena polovica
SKF IM	Vijačna spojka-pritrjena polovica
SKF HJ	Vijačna spojka-pritrjena polovica
SKF SF6	Vijačna spojka-pritrjena polovica

Kljub skrbnemu preverjanju napak ne moremo izključiti in za informacije, ki so tu navedene, ne prevzemamo nobene odgovornosti.