SKF ZUB 10 RO

Tesnilni obroč za SKF...RO

Lastnosti

primerno za	vijačna spojka - pritrjena polovica SKF...RO
Material:	NBR



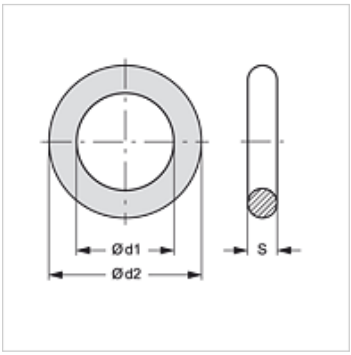

Artikel

Opis	DN*	Ø d1 (mm)	Ø d2 (mm)	S (mm)
SKF ZUB 10 RO 03	10	22,00	29,00	3,50
SKF ZUB 10 RO 04	12	26,00	33,00	3,50
SKF ZUB 10 RO 05	19	28,00	35,00	3,50
SKF ZUB 10 RO 06	25	37,00	44,00	3,50
SKF ZUB 10 RO 07	31	46,50	57,10	5,30
SKF ZUB 10 RO 08	38	57,15	64,21	3,53
SKF ZUB 10 RO 09	51	85,00	95,60	5,30

NP = nazivni premer, nazivna širina

je nadomestni del za naslednje izdelke

SKF IR RO	Vijačna spojka-pritrjena polovica

Kljub skrbnemu preverjanju napak ne moremo izključiti in za informacije, ki so tu navedene, ne prevzemamo nobene odgovornosti.