SKF ZUB 11 RO

Podporni obroč za SKF..RO

Lastnosti

primerno za	vijačna spojka - pritrjena polovica SKF...RO
Material:	PVC



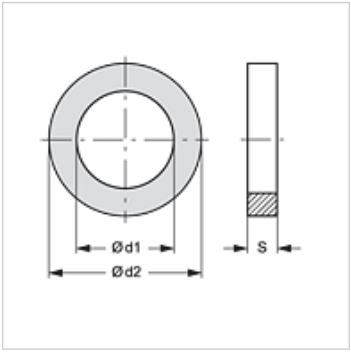

Artikel

Opis	DN*	Ø d1 (mm)	Ø d2 (mm)	S (mm)
SKF ZUB 11 RO 04	12	26,0	32,0	1,5
SKF ZUB 11 RO 05	19	28,0	34,0	1,5
SKF ZUB 11 RO 06	25	38,0	44,0	1,5
SKF ZUB 11 RO 07	31	46,5	56,0	2,0
SKF ZUB 11 RO 08	38	57,5	63,7	1,5
SKF ZUB 11 RO 09	51	74,5	83,5	2,0

NP = nazivni premer, nazivna širina

je nadomestni del za naslednje izdelke

SKF IR RO	Vijačna spojka-pritrjena polovica

Kljub skrbnemu preverjanju napak ne moremo izključiti in za informacije, ki so tu navedene, ne prevzemamo nobene odgovornosti.