PA 500 AOL VA

Stiskana armatura, DKOL

Lastnosti

Območje uporabe	zatisna armatura za cevi HD 500
Priključek 1	metrična matica
Oblika tesnila 1	24° zunanji konus s tesnilnim obročem
kratica	DKOL
Standard	ISO 8434-1
Vključitev	z zaščito pred pred odtrganjem (Interlock)
Obseg dobave	zatisna mazalka + okov
Material:	nerjavno jeklo



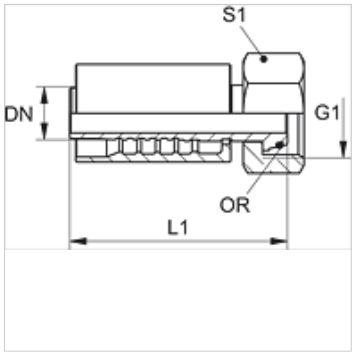

Navodila za naročanje

NBR tesnila

FPM (Viton) na zahtevo

Artikel

Opis	DN	Size	Palec	za zunanji Ø cevi (mm)	S1	OR
PA 520 AOL VA	19	12	3/4"	22	36	20,0 x 2,0
PA 525 AOL VA	25	16	1"	28	41	26,0 x 2,0
PA 532 AOL VA	31	20	1.1/4"	35	50	32,0 x 2,5
PA 540 AOL VA	38	24	1.1/2"	42	60	38,0 x 2,5

Variante izdelka

PA 500 AOL A	Stiskana armatura, DKOL, jeklo

Kljub skrbnemu preverjanju napak ne moremo izključiti in za informacije, ki so tu navedene, ne prevzemamo nobene odgovornosti.