PA 500 SF 90 VA

Stiskana armatura, SFL kot 90°

Lastnosti

Območje uporabe	zatisna armatura za cevi HD 500
Priključek 1	priključek za prirobnico SAE 3000 PSI
Oblika tesnila 1	plosko tesneče z SF-O-tesnilom
kratica	SFL
Standard	SAE J518 ISO 6162-1
Vključitev	z zaščito pred pred odtrganjem (Interlock)
Obseg dobave	zatisna mazalka + okov
Material:	nerjavno jeklo



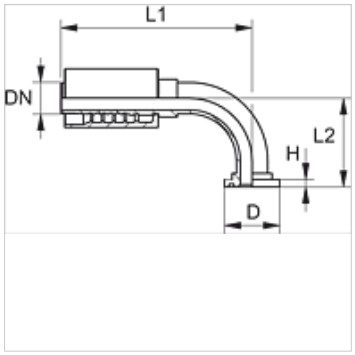

Navodila za naročanje

NBR tesnila

FPM (Viton) na zahtevo

Artikel

Opis	DN	Size	Palec	velikost prirobnice	D (mm)	H (mm)	L2 (mm)
PA 520 SF 90 VA	19	12	3/4"	3/4"	38,1	6,7	71,0
PA 520 SF 25 90 VA	19	12	3/4"	1"	44,5	8,0	71,0
PA 525 SF 90 VA	25	16	1"	1"	44,5	9,0	75,0
PA 525 SF 32 90 VA	25	16	1"	1.1/4"	50,8	8,0	88,0
PA 532 SF 90 VA	31	20	1.1/4"	1.1/4"	50,8	8,0	91,5
PA 532 SF 40 90 VA	31	20	1.1/4"	1.1/2"	60,3	8,0	95,0
PA 540 SF 90 VA	38	24	1.1/2"	1.1/2"	60,3	8,0	105,0
PA 540 SF 50 90 VA	38	24	1.1/2"	2"	71,4	9,5	121,0
PA 550 SF 90 VA	51	32	2"	2"	71,4	9,5	137,0

Variante izdelka

PA 500 SF 90 A	Stiskana armatura, SFL kot 90°, jeklo

Kljub skrbnemu preverjanju napak ne moremo izključiti in za informacije, ki so tu navedene, ne prevzemamo nobene odgovornosti.