# PA 500 SF6 90 VA

Stiskana armatura, SFS kot 90°

## Lastnosti

| | |
|---|---|
| **Območje uporabe** | zatisna armatura za cevi HD 500 |
| **Priključek 1** | priključek za prirobnico SAE 6000 PSI |
| **Oblika tesnila 1** | plosko tesneče z SF-O-tesnilom |
| **kratica** | SFS |
| **Standard** | SAE J518<br>ISO 6162-2 |
| **Vključitev** | z zaščito pred pred odtrganjem (Interlock) |
| **Obseg dobave** | zatisna mazalka + okov |
| **Material:** | nerjavno jeklo |



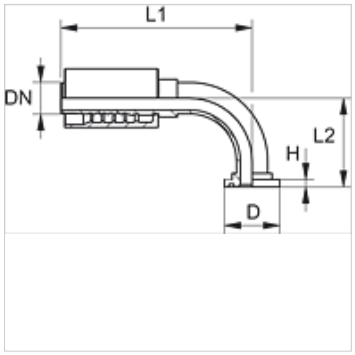


## Navodila za naročanje

NBR tesnila

FPM (Viton) na zahtevo

## Artikel

| Opis | DN | Size | Palec | velikost prirobnice | D (mm) | H (mm) | L2 (mm) |
|---|---|---|---|---|---|---|---|
| **PA 520 SF6 90 VA** | 19 | 12 | 3/4" | 3/4" | 41,3 | 8,8 | 71,0 |
| **PA 520 SF6 25 90 VA** | 19 | 12 | 3/4" | 1" | 47,6 | 9,5 | 72,0 |
| **PA 525 SF6 90 VA** | 25 | 16 | 1" | 1" | 47,6 | 9,5 | 77,0 |
| **PA 525 SF6 32 90 VA** | 25 | 16 | 1" | 1.1/4" | 54,0 | 10,3 | 90,0 |
| **PA 532 SF6 90 VA** | 31 | 20 | 1.1/4" | 1.1/4" | 54,0 | 10,3 | 93,5 |
| **PA 532 SF6 40 90 VA** | 31 | 20 | 1.1/4" | 1.1/2" | 63,5 | 12,6 | 96,0 |
| **PA 540 SF6 90 VA** | 38 | 24 | 1.1/2" | 1.1/2" | 63,5 | 12,6 | 107,0 |
| **PA 540 SF6 50 90 VA** | 38 | 24 | 1.1/2" | 2" | 79,4 | 12,6 | 121,5 |
| **PA 550 SF6 90 VA** | 51 | 32 | 2" | 2" | 79,4 | 12,6 | 142,0 |

## Variante izdelka

| | |
|---|---|
| **PA 500 SF6 90 A** | Stiskana armatura, SFS kot 90°, jeklo |

*Kljub skrbnemu preverjanju napak ne moremo izključiti in za informacije, ki so tu navedene, ne prevzemamo nobene odgovornosti.*