ND AJF
Vtični priključek, ORFS

Lastnosti

Priključek 1	matični navoj UN/UNF
Oblika tesnila 1	ploščato tesnenje
kratica	ORFS
Standard	ISO 8434-3
Material:	jeklo
Zaščita površine	galvanično prevlečeno



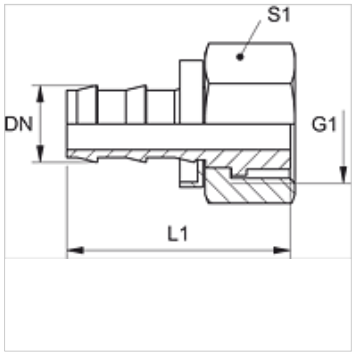

Navodilo

Nepoškodovane cevne nastavke se lahko ponovno uporabi.

Artikel

Opis	DN	Size	Palec	G1	L1 (mm)	S1
ND 06 AJF	6	4	1/4"	9/16" -18 UNF	36,0	18
ND 10 AJF	10	6	3/8"	11/16" -16 UN	40,0	22
ND 10 AJF 13	10	6	3/8"	13/16" -16 UN	43,0	24
ND 13 AJF	12	8	1/2"	13/16" -16 UN	47,0	24
ND 20 AJF	19	12	3/4"	1,3/16" -12 UN	67,0	35

Pribor

ND ASR GE, RO, BL	Omejevalni obroč za vtični cevni priključek

Kljub skrbnemu preverjanju napak ne moremo izključiti in za informacije, ki so tu navedene, ne prevzemamo nobene odgovornosti.