# PA 500 AJ 45 VA

Zatisna armatura, DKJ kot 45°

HANSA-FLEX

## Lastnosti

| | |
|---|---|
| **Območje uporabe** | zatisna armatura za cevi HD 500 |
| **Priključek 1** | matični navoj UN/UNF |
| **Oblika tesnila 1** | 74° notranji konus |
| **kratica** | DKJ |
| **Standard** | ISO 8434-2 |
| **Vključitev** | z zaščito pred pred odtrganjem (Interlock) |
| **Obseg dobave** | zatisna mazalka + okov |
| **Material:** | nerjavno jeklo |



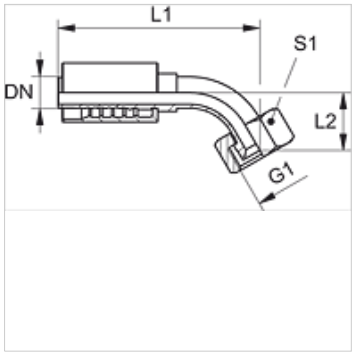


## Artikel

| Opis | DN | Size | Palec | G1 | L2 (mm) | S1 |
|---|---|---|---|---|---|---|
| **PA 520 AJ 45 VA** | 19 | 12 | 3/4" | 1.1/16" -12 UN | 37,5 | 32 |
| **PA 520 AJ 25 45 VA** | 19 | 12 | 3/4" | 1,5/16" -12 UN | 43,5 | 41 |
| **PA 525 AJ 45 VA** | 25 | 16 | 1" | 1,5/16" -12 UN | 47,0 | 41 |
| **PA 525 AJ 32 45 VA** | 25 | 16 | 1" | 1,5/8" -12 UN | 51,0 | 50 |
| **PA 532 AJ 45 VA** | 31 | 20 | 1.1/4" | 1,5/8" -12 UN | 49,0 | 50 |
| **PA 532 AJ 40 45 VA** | 31 | 20 | 1.1/4" | 1,7/8" -12 UN | 52,0 | 60 |
| **PA 540 AJ 45 VA** | 38 | 24 | 1.1/2" | 1,7/8" -12 UN | 50,0 | 60 |
| **PA 540 AJ 50 45 VA** | 38 | 24 | 1.1/2" | 2,1/2" -12 UN | - | 70 |
| **PA 550 AJ 45 VA** | 51 | 32 | 2" | 2,1/2" -12 UN | 78,0 | 70 |

*Kljub skrbnemu preverjanju napak ne moremo izključiti in za informacije, ki so tu navedene, ne prevzemamo nobene odgovornosti.*