PA 700 HN VA

Zatisna armatura, AGN

Lastnosti

Območje uporabe	zatisna armatura za cevi HD 700
Priključek 1	Zunanji navoj NPT
Oblika tesnila 1	tesni navoje, dodatni 60° notranji konus.
kratica	AGN
Vključitev	z zaščito pred pred odtrganjem (Interlock)
Obseg dobave	zatisna mazalka + okov
Material:	nerjavno jeklo



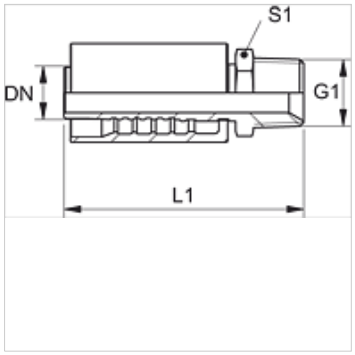

Artikel

Opis	DN	Size	Palec	G1	S1
PA 725 HN VA	25	16	1"	1" -11,5 NPT	36
PA 732 HN VA	31	20	1.1/4"	1,1/4" -11,5 NPT	46
PA 740 HN VA	38	24	1.1/2"	1,1/2" -11,5 NPT	50

Variante izdelka

PA 700 HN	Zatisna armatura, AGN, jeklo

Kljub skrbnemu preverjanju napak ne moremo izključiti in za informacije, ki so tu navedene, ne prevzemamo nobene odgovornosti.