PAY 300 HS
Zatisna armatura, CES

Lastnosti

Priključek 1	metrični zunanji navoj, cilindrični
Oblika tesnila 1	24° notranji konus
kratica	CES
Standard	ISO 8434-1
Obseg dobave	zatisna mazalka + okov
Material:	jeklo
Zaščita površine	galvanično prevlečeno



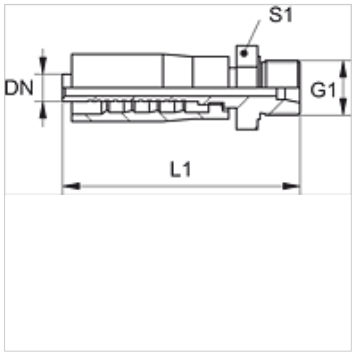

Artikel

Opis	DN	Size	Palec	G1	za zunanji Ø cevi (mm)	L1 (mm)	S1
PAY 306 HS	6	4	1/4"	M 18 x 1,5	10	65,0	19
PAY 308 HS	8	5	5/16"	M 20 x 1,5	12	62,0	22
PAY 310 HS	10	6	3/8"	M 22 x 1,5	14	71,0	22
PAY 313 HS	12	8	1/2"	M 24 x 1,5	16	74,0	24
PAY 316 HS	16	10	5/8"	M 30 x 2	20	88,0	30
PAY 320 HS	19	12	3/4"	M 36 x 2	25	90,0	36
PAY 325 HS	25	16	1"	M 42 x 2	30	92,0	46

Kljub skrbnemu preverjanju napak ne moremo izključiti in za informacije, ki so tu navedene, ne prevzemamo nobene odgovornosti.