# PAY 300 SF6 45

Zatisna armatura, SFS kot 45°

HANSA-FLEX

## Lastnosti

| | |
|---|---|
| **Priključek 1** | priključek za prirobnico SAE 6000 PSI |
| **Oblika tesnila 1** | plosko tesneče z SF-O-tesnilom |
| **kratica** | SFS |
| **Standard** | SAE J518<br>ISO 6162-2 |
| **Obseg dobave** | zatisna mazalka + okov |
| **Material:** | jeklo |
| **Zaščita površine** | galvanično prevlečeno |



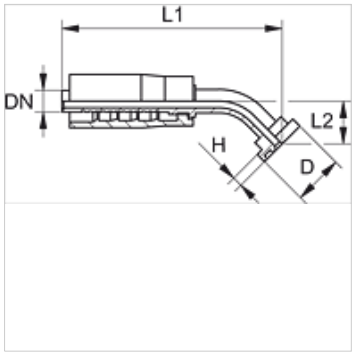


## Artikel

| Opis | DN | Size | Palec | velikost prirobnice | D (mm) | H (mm) | L1 (mm) | L2 (mm) |
|---|---|---|---|---|---|---|---|---|
| **PAY 313 SF6 45** | 12 | 8 | 1/2" | 1/2" | 31,8 | 7,7 | 95,0 | 21,0 |
| **PAY 316 SF6 20 45** | 16 | 10 | 5/8" | 3/4" | 41,3 | 8,8 | 117,5 | 28,0 |
| **PAY 320 SF6 45** | 19 | 12 | 3/4" | 3/4" | 41,3 | 8,8 | 130,5 | 32,0 |
| **PAY 325 SF6 45** | 25 | 16 | 1" | 1" | 47,6 | 9,5 | 130,0 | 37,0 |
| **PAY 332 SF6 45** | 31 | 20 | 1.1/4" | 1.1/4" | 54,0 | 10,3 | 180,5 | 44,0 |

*Kljub skrbnemu preverjanju napak ne moremo izključiti in za informacije, ki so tu navedene, ne prevzemamo nobene odgovornosti.*