PNY 2100 HN
zatisni priključek, AGN

Lastnosti

Priključek 1	Zunanji navoj NPT
Oblika tesnila 1	tesni navoje, dodatni 60° notranji konus.
kratica	AGN
Material:	jeklo
Zaščita površine	galvanično prevlečeno



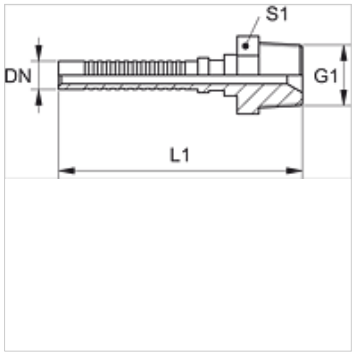

Navodilo

Ustrezni okov: PHY 2106.

Artikel

Opis	DN	Size	Palec	G1	S1
PNY 2106 HN	6	4	1/4"	1/4" -18 NPT	14
PNY 2106 HN 10	6	4	1/4"	3/8" -18 NPT	19

Kljub skrbnemu preverjanju napak ne moremo izključiti in za informacije, ki so tu navedene, ne prevzemamo nobene odgovornosti.