TRP HN

Zatisna armatura, AGN

Lastnosti

Priključek 1	Zunanji navoj NPT
Oblika tesnila 1	tesni navoje, dodatni 60° notranji konus.
kratica	AGN
Obseg dobave	zatisna mazalka + okov
Material:	jeklo
Zaščita površine	galvanično prevlečeno



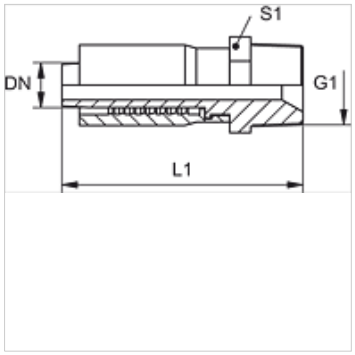

Artikel

Opis	DN	Size	Palec	G1	L1 (mm)	S1
TRP 06 HN	6	4	1/4"	1/4" -18 NPT	58,0	17
TRP 10 HN	10	6	3/8"	3/8" -18 NPT	67,0	22
TRP 13 HN	12	8	1/2"	1/2" -14 NPT	76,0	24

Kljub skrbnemu preverjanju napak ne moremo izključiti in za informacije, ki so tu navedene, ne prevzemamo nobene odgovornosti.