K HB
Veznik, izvedba na križ

Lastnosti

Priključek 1 - 4	zunanji navoj cilindrični BSP
Oblika tesnila 1 - 4	60° notranji konus
Način izdelave	vezniki
Oblika izdelave	izvedba K
Material:	jeklo
Zaščita površine	galvanično prevlečeno



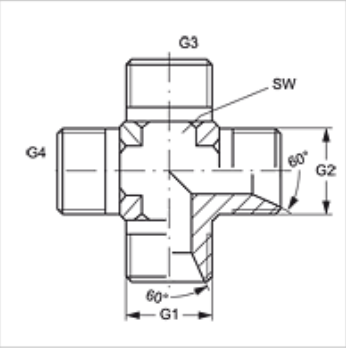

Artikel

Opis	G1 - G4	SW (mm)
K HB 02	G 1/8" -28	11
K HB 04	G 1/4" -19	14
K HB 06	G 3/8" -19	19
K HB 08	G 1/2" -14	22
K HB 10	G 5/8" -14	22
K HB 12	G 3/4" -14	27
K HB 16	G 1" -11	33
K HB 20	G 1,1/4" -11	41
K HB 24	G 1,1/2" -11	48
K HB 32	G 2" -11	64

SW = ključna širina

Variante izdelka

K HB VA	Veznik, izvedba na križ, nerjavno jeklo

Kljub skrbnemu preverjanju napak ne moremo izključiti in za informacije, ki so tu navedene, ne prevzemamo nobene odgovornosti.