L AB HB VA

Navojni priključek, izvedba L

Lastnosti

Priključek 1	matični navoj BSP
Oblika tesnila 1	60° zunanji konus
Priključek 2 + 3	zunanji navoj cilindrični BSP
Oblika tesnila 2 + 3	60° notranji konus
Način izdelave	navojni nastavek, smer je mogoče nastavljati
Oblika izdelave	Izvedba L
Material:	nerjavno jeklo



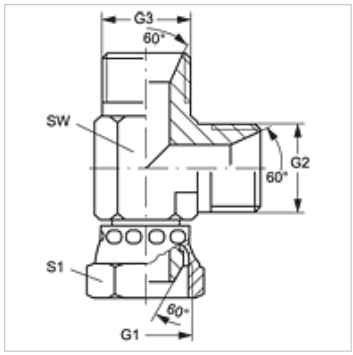

Artikel

Opis	G1	G2 + G3	SW (mm)	S1
L AB 02 HB VA	G 1/8" -28	G 1/8" -28	12	14
L AB 04 HB VA	G 1/4" -19	G 1/4" -19	14	19
L AB 06 HB VA	G 3/8" -19	G 3/8" -19	19	22
L AB 08 HB VA	G 1/2" -14	G 1/2" -14	22	27
L AB 12 HB VA	G 3/4" -14	G 3/4" -14	27	32
L AB 16 HB VA	G 1" -11	G 1" -11	33	38
L AB 20 HB VA	G 1,1/4" -11	G 1,1/4" -11	41	50
L AB 24 HB VA	G 1,1/2" -11	G 1,1/2" -11	50	55

SW, S1, S2 = ključna širina

Variante izdelka

L AB HB	Navojni priključek, izvedba L, jeklo

Kljub skrbnemu preverjanju napak ne moremo izključiti in za informacije, ki so tu navedene, ne prevzemamo nobene odgovornosti.