# L O HJ VA

Uvojni cevni nastavek, izvedba L

## Lastnosti

| | |
|---|---|
| **Priključek 1** | zunanji navoj UN/UNF |
| **Oblika tesnila 1** | tesnjeno z O-tesnilom na uvojnem priključku |
| **Priključek 2 + 3** | zunanji navoj UN/UNF |
| **Oblika tesnila 2 + 3** | 74° zunanji konus |
| **Način izdelave** | uvojni nastavek, smer je mogoče nastavljati |
| **Oblika izdelave** | Izvedba L |
| **Material:** | nerjavno jeklo |



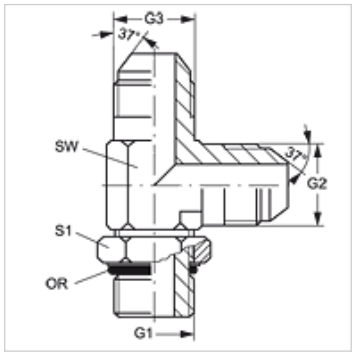


## Navodila za naročanje

NBR tesnila

FPM (Viton) na zahtevo

## Artikel

| Opis | G1 | G2 + G3 | SW (mm) | S1 | OR |
|---|---|---|---|---|---|
| **L O 04 HJ VA** | 7/16" -20 UNF | 7/16" -20 UNF | 11 | 14 | 8,92 x 1,83 |
| **L O 06 HJ VA** | 9/16" -18 UNF | 9/16" -18 UNF | 14 | 17 | 15,40 x 2,10 |

SW = ključna širina

## Variante izdelka

| | |
|---|---|
| **L O HJ** | Uvojni cevni nastavek, izvedba L, jeklo |

*Kljub skrbnemu preverjanju napak ne moremo izključiti in za informacije, ki so tu navedene, ne prevzemamo nobene odgovornosti.*