T HB AB

Navojni cevni nastavek, izvedba T

Lastnosti

Priključek 1	zunanji navoj cilindrični BSP
Oblika tesnila 1	60° notranji konus
Priključek 2 + 3	matični navoj BSP
Oblika tesnila 2 + 3	60° zunanji konus
Način izdelave	uvojni cevni nastavek
Oblika izdelave	izvedba T
Material:	jeklo
Zaščita površine	galvanično prevlečeno



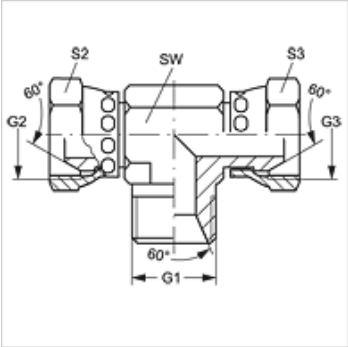

Artikel

Opis	G1	G2 + G3	SW (mm)	S2 + S3
T HB 04 AB	G 1/4" -19	G 1/4" -19	14	19
T HB 06 AB	G 3/8" -19	G 3/8" -19	19	22
T HB 08 AB	G 1/2" -14	G 1/2" -14	22	27
T HB 12 AB	G 3/4" -14	G 3/4" -14	27	32
T HB 16 AB	G 1" -11	G 1" -11	33	41

SW, S1, S2 = ključna širina

Kljub skrbnemu preverjanju napak ne moremo izključiti in za informacije, ki so tu navedene, ne prevzemamo nobene odgovornosti.