MVR HJOF

Cevni nastavek za manometer

Lastnosti

Priključek 1	notranji navoj BSP cilindričen
Oblika tesnila 1	tesnjeno z bakrenim obročem
Priključek 2	zunanji navoj ORFS
Oblika tesnila 2	ploščato tesneče z O-tesnilom
Način izdelave	cevni nastavek za manometer
Obseg dobave	z bakrenim obročem
Material:	jeklo
Zaščita površine	galvanično prevlečeno



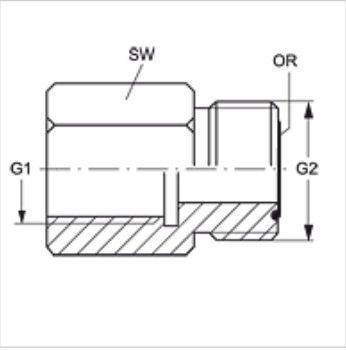

Artikel

Opis	najv. obratovalni tlak (bar)	G1	G2	SW (mm)	OR
MVR 04 HJOF	400	G 1/4" -19	9/16" -18 UNF	17	7,65 x 1,78
MVR 04 HJOF 06	400	G 1/4" -19	11/16" -16 UN	19	9,25 x 1,78
MVR 04 HJOF 08	280	G 1/4" -19	13/16" -16 UN	22	12,42 x 1,78

Kljub skrbnemu preverjanju napak ne moremo izključiti in za informacije, ki so tu navedene, ne prevzemamo nobene odgovornosti.