JG 25
Vtični trn za cevi

HANSA-FLEX

Lastnosti

Območje uporabe	pnevmatske, vakuumske uporabe in uporaba v prehrambni industriji
Priključek 1	priključek za cev
Priključek 2	cevni nastavki
Oblika izdelave	ravno
Način izdelave	vtični trn za cevi
Barva	črno
Sredstva	zrak tekoča sredstva inertni plini npr. N2/CO2
Material:	telo iz acetal kopolimera; O-obroč iz nitrila



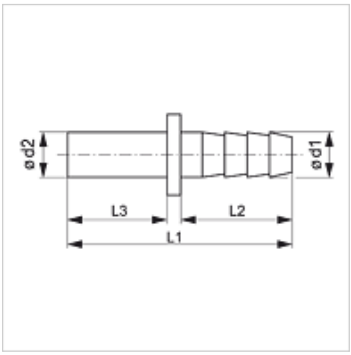

Artikel

Opis	Ø d1 (mm)	Ø d2 (mm)	L1 (mm)	L2 (mm)	L3 (mm)
JG 25 06 04 E	6,1	6	42,0	20,8	18,0
JG 25 08 06 E	6,9	8	43,1	20,8	19,0
JG 25 10 08 E	10,0	10	50,0	24,8	22,2

Kljub skrbnemu preverjanju napak ne moremo izključiti in za informacije, ki so tu navedene, ne prevzemamo nobene odgovornosti.