MENGENTEILER M

Razdelilnik količine

HANSA-FLEX

Lastnosti

Priključek	metrični notranji navoj, cilindričen
Pritrditev	2 x M8 notranji navoj
Vgradna lega	vodoravno
Sredstva	HLP 30 - 46
Nazivni pretok	20 L/min
Delno razmerje	50 : 50
Temperatura min.	-20 °C
Temperatura max.	80 °C

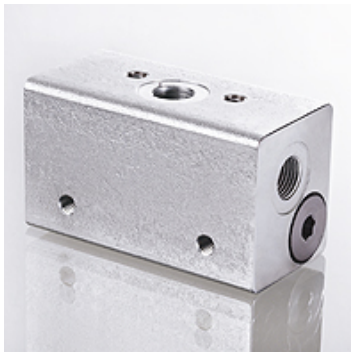

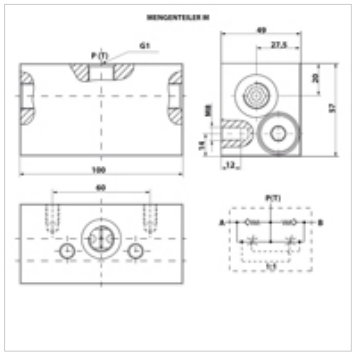

Artikel

Opis	Izvedba	Obratovalni tlak (bar)	G1	Teža (kg)
MENGENTEILER M 16	pressure-compensated	250,0	M 16 x 1,5	1,90
MENGENTEILER M 18	pressure-compensated	250,0	M 18 x 1,5	1,93

Kljub skrbnemu preverjanju napak ne moremo izključiti in za informacije, ki so tu navedene, ne prevzemamo nobene odgovornosti.