SNF R
Ploščata mazalka

Lastnosti

Priključek 1	zunanji navoj cilindrični BSP
Oblika tesnila 1	brez zatesnitve navoja
Priključek 2	mazalka
Način izdelave	ploščata mazalka
Oblika izdelave	ravno
Standard	DIN 3404
Material:	jeklo
Zaščita površine	galvanično prevlečeno

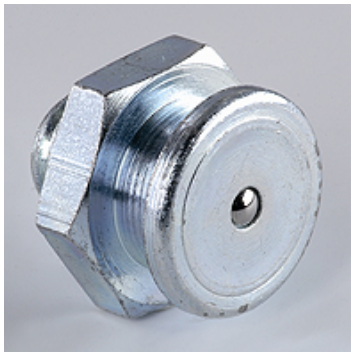

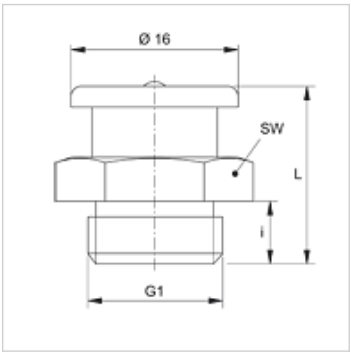

Artikel

Opis	G1	i (mm)	L (mm)	SW (mm)
SNF R1/4	G 1/4" -19	6	17	17
SNF R3/8	G 3/8" -19	7	18	17

Variante izdelka

SNF R MG	Ploščata mazalka, med

Kljub skrbnemu preverjanju napak ne moremo izključiti in za informacije, ki so tu navedene, ne prevzemamo nobene odgovornosti.