SNF R MG
Ploščata mazalka

Lastnosti

Priključek 1	zunanji navoj cilindrični BSP
Oblika tesnila 1	brez zatesnitve navoja
Priključek 2	mazalka
Način izdelave	ploščata mazalka
Oblika izdelave	ravno
Standard	DIN 3404
Material:	med



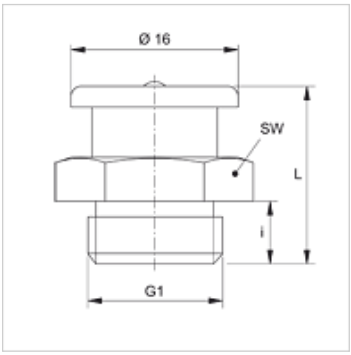

Artikel

Opis	G1	i (mm)	L (mm)	SW (mm)
SNF R1/8 MG	G 1/8" -28	6	17	17
SNF R3/8 MG	G 3/8" -19	7	18	17

Kljub skrbnemu preverjanju napak ne moremo izključiti in za informacije, ki so tu navedene, ne prevzemamo nobene odgovornosti.