AFS
Rebrasta cev iz PTFE

HANSA-FLEX

Lastnosti

Uporaba	Low pressure applications with hydraulic fluids and aggressive media
Območje uporabe	Pretežno za kemično in živilsko industrijo
Izvedba	izmenično narebrena notranja obloga iz črnega PTFE antistatic design
Lastnosti	Zaradi zarobljenega priključka nastopajo pri pretoku medijev dobre samočistilne lastnosti The through-led product is only in contact with the PTFE material
Material cevi	PTFE (Politetrafluoretilen)
Oplet	brez ovoja
Temperatura min.	-70 °C
Temperatura max.	260 °C
Temperatura	velja le za cev
Dovoljenje	Osnovni material ima odobritev FDA.



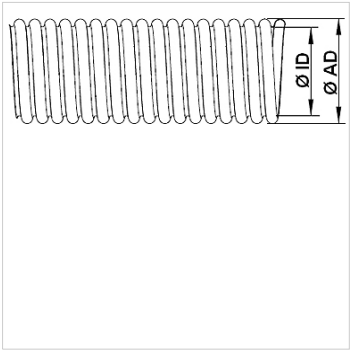

Navodilo

Navedene vrednosti tlaka veljajo le za cevi.
The tubular fabric has a safety factor (SF) 3 against bursting
Od 120 °C je treba upoštevati faktor za padec tlaka.
(Najv. obratovalni tlak = obratovalni tlak x faktor).
Temp.: 120 °C / 140 °C / 160 °C / 180 °C / 200 °C / 220 °C
Faktor: 1,00 / 0,80 / 0,60 / 0,40 / 0,20 / 0,00

Navodila za naročanje

Izvedba AFSA z ovojem iz nerjavnega jekla 1.4301 / 1.4306 na zahtevo.
Izvedba AFSP z ovojem iz polipropilena (uporabno do maks. 90°C) na zahtevo.

Artikel

Opis	Notranji Ø min. (mm)	Notranji Ø max. (mm)	Zunanji Ø min. (mm)	Zunanji Ø max. (mm)	debelina stene (mm)	Polmer upogiba min. (mm)	Obratovalni tlak 20°C (stat.) (bar)	vakuum (mbar)	Teža na m (kg)
AFS 006	5,5	6,9	9,9	11,5	0,52	25	4,0	744	0,047
AFS 010	8,5	10,5	13,2	14,7	0,62	25	4,0	744	0,058
AFS 013	11,6	13,6	16,4	18,2	0,82	50	4,0	887	0,072
AFS 016	15,1	16,4	21,2	23,2	0,88	65	3,0	887	0,097
AFS 020	19,5	20,5	26,6	29,4	1,00	55	3,0	887	0,142
AFS 025	24,5	25,5	32,2	36,2	1,10	85	3,0	887	0,194
AFS 032	31,5	32,5	39,9	44,1	1,15	100	2,5	887	0,258
AFS 040	36,5	37,5	44,6	49,4	1,45	120	2,5	887	0,377
AFS 050	49,5	50,5	57,9	64,1	1,50	165	2,0	887	0,522
AFS 065	62,5	63,5	77,9	86,1	1,60	230	1,5	887	0,654
AFS 080	73,5	74,5	87,4	96,6	1,60	260	1,3	887	0,765
AFS 100	94,5	99,5	118,1	124,5	1,82	300	1,0	887	1,310

Variante izdelka

AFW	Rebrasta cev iz PTFE, izmenično narebrena notranja obloga iz belega PTFE

Kljub skrbnemu preverjanju napak ne moremo izključiti in za informacije, ki so tu navedene, ne prevzemamo nobene odgovornosti.