SRS SMD

Matica za nosilno tračnico, dvocevna objemka

Lastnosti

Način izdelave	za dvocevne objemke
Standard	DIN 3015-3
Material:	jeklo in gumi
Zaščita površine	galvanično prevlečeno



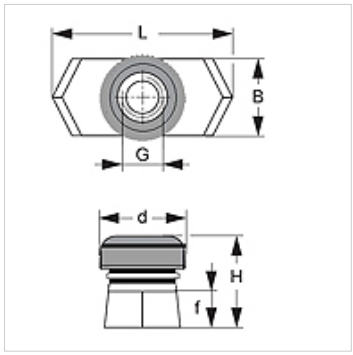

Artikel

Opis	Velikost objemke	B (mm)	d (mm)	f (mm)	G	H (mm)	L (mm)
SRS SM D	2 - 5	10,4	14	5	M 8	13,0	25,4

Variante izdelka

SRS SMD V4	Matica za nosilno tračnico, dvocevna objemka, legirano jeklo 1.4571

je dodatni del za naslednje izdelke

B	Sestava skupine B

Kljub skrbnemu preverjanju napak ne moremo izključiti in za informacije, ki so tu navedene, ne prevzemamo nobene odgovornosti.