K 405-50 - K 405-67

Menjalni reduktor, dolg

Lastnosti

Priključek 1	metrični zunanji navoj, cilindrični
Priključek 2	metrični notranji navoj, cilindričen
Način izdelave	menjalni reduktor
Način izdelave-dodatek	Dolgo
Material:	jeklo
Zaščita površine	galvanično prevlečeno



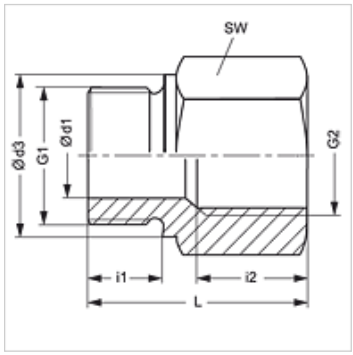

Artikel

Opis	G1	G2	i (mm)	L1 (mm)	SW (mm)
K 405-53	M 22 x 1,5	M 22 x 1,5	12	40	27
K 405-67	M 26 x 1,5	M 22 x 1,5	12	29	32

SW = ključna širina

Kljub skrbnemu preverjanju napak ne moremo izključiti in za informacije, ki so tu navedene, ne prevzemamo nobene odgovornosti.