K 405-55 - K 405-60

Menjalni reduktor, dolg

Lastnosti

Priključek 1	metrični zunanji navoj, cilindrični
Priključek 2	notranji navoj BSP cilindričen
Način izdelave	menjalni reduktor
Način izdelave-dodatek	Dolgo
Material:	jeklo
Zaščita površine	galvanično prevlečeno



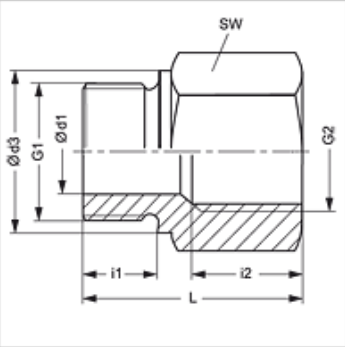

Artikel

Opis	G1	G2	i (mm)	L1 (mm)	SW (mm)
K 405-55	M 14 x 1,5	G 1/4" -19	12	34	19
K 405-58	M 22 x 1,5	G 3/8" -19	12	32	27
K 405-60	M 22 x 1,5	G 1/2" -14	12	35	27

SW = ključna širina

Kljub skrbnemu preverjanju napak ne moremo izključiti in za informacije, ki so tu navedene, ne prevzemamo nobene odgovornosti.