WA IR ST
priključek ... IR, jeklo

Lastnosti

Območje uporabe	Priključna armatura za kovinske cevi
Priključek 1	navojna puša s cilindričnim colskim notranjim navojem
Standard	DIN EN 10226 / ISO 7-1
Oblika izdelave	ravno
Material:	jeklo (varljivo)



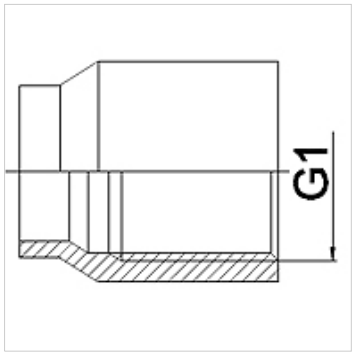

Navodila za naročanje

Druge izvedbe na zahtevo

Artikel

Opis	DN	G1
WA 006 IR ST	6	Rp 1/4"
WA 010 IR ST	10	Rp 3/8"
WA 013 IR ST	13	Rp 1/2"
WA 020 IR ST	20	Rp 3/4"
WA 025 IR ST	25	Rp 1"
WA 032 IR ST	32	Rp 1.1/4"
WA 040 IR ST	40	Rp 1.1/2"
WA 050 IR ST	50	Rp 2"
WA 065 IR ST	65	Rp 2.1/2"
WA 080 IR ST	80	Rp 3"

Variante izdelka

WA IR	priključek ... IR, temprana litina, temprana litina
WA IR RG	priključek ... IR, rdeča litina, Rdeča litina
WA IR VA	priključek ... IR, VA, nerjavno jeklo

Kljub skrbnemu preverjanju napak ne moremo izključiti in za informacije, ki so tu navedene, ne prevzemamo nobene odgovornosti.