# WA AB VA
priključek ... AB, VA

## Lastnosti

| | |
|---|---|
| **Območje uporabe** | Priključna armatura za kovinske cevi |
| **Priključek 1** | matični navoj BSP |
| **Oblika tesnila 1** | 60° zunanji konus |
| **Standard** | ISO 228-1<br>ISO 8434-6<br>BS 5200 |
| **kratica** | DKR |
| **Oblika izdelave** | ravno |
| **Material:** | nerjavno jeklo |



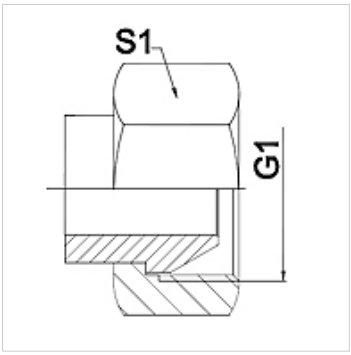


## Navodilo

Navedene so orientacijske vrednosti!

## Navodila za naročanje

Druge izvedbe na zahtevo

## Artikel

| Opis | DN | PN (bar) | G1 | S1 (mm) |
|---|---|---|---|---|
| **WA 006 AB VA** | 6 | 350 | G 1/4" | 19,0 |
| **WA 010 AB VA** | 10 | 350 | G 3/8" | 22,0 |
| **WA 013 AB VA** | 13 | 315 | G 1/2" | 27,0 |
| **WA 016 AB VA** | 16 | 315 | G 5/8" | 30,0 |
| **WA 020 AB VA** | 20 | 250 | G 3/4" | 32,0 |
| **WA 025 AB VA** | 25 | 200 | G 1" | 41,0 |
| **WA 032 AB VA** | 32 | 160 | G 1,1/4" | 50,0 |
| **WA 040 AB VA** | 40 | 125 | G 1,1/2" | 55,0 |
| **WA 050 AB VA** | 50 | 80 | G 2" | 70,0 |

## Variante izdelka

| | |
|---|---|
| **WA AB** | priključek ... AB, jeklo, jeklo (varljivo) |

*Kljub skrbnemu preverjanju napak ne moremo izključiti in za informacije, ki so tu navedene, ne prevzemamo nobene odgovornosti.*