WA HN

priključek ... HN, temprana litina

Lastnosti

Območje uporabe	Priključna armatura za kovinske cevi
Priključek 1	konični colski zunanji navoj
Oblika tesnila 1	tesni navoje
Standard	DIN EN 10226 / ISO 7-1
Oblika izdelave	ravno
Material:	temprana litina
Uporaba	lotana izvedba, obstojna do 200 °C



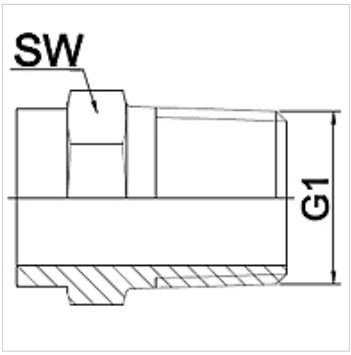

Navodilo

Navedene so orientacijske vrednosti!

The specified working pressure PN(bar) relates to the working temperature of -20 °C to 120 °C. At working temperature of 120 °C to 200 °C the working pressure PN (bar) reduces to 22,7 bar.

Navodila za naročanje

Druge izvedbe na zahtevo

Artikel

Opis	DN	PN (bar)	G1	SW (mm)
WA 006 HN	6	25	R 1/4"	19
WA 010 HN	10	25	R 3/8"	22
WA 013 HN	13	25	R 1/2"	28
WA 020 HN	20	25	R 3/4"	32
WA 025 HN	25	25	R 1"	42
WA 032 HN	32	25	R 1.1/4"	50
WA 040 HN	40	25	R 1.1/2"	55
WA 050 HN	50	25	R 2"	70
WA 065 HN	65	25	R 2.1/2"	85
WA 080 HN	80	25	R 3"	100
WA 100 HN	100	25	R 4"	130

Variante izdelka

WA HN VA	priključek ... HN, VA, nerjavno jeklo

Kljub skrbnemu preverjanju napak ne moremo izključiti in za informacije, ki so tu navedene, ne prevzemamo nobene odgovornosti.