HK EPMS
gerolerski motor EPMS

HANSA-FLEX

Lastnosti

Priključek	Oljni priključki: A + B = G 1/2"; iztok olja = G 1/4"
Izvedba	standardna različica Type "C" with standard seal Four hole flange bolt circle 106,4 Gred Ø 32mm
Vhodni in povratni tlak z vodom za puščajoče olje max.	210 bar



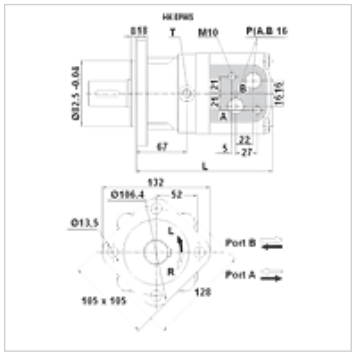

Navodilo

Priporoča se načelna priključitev voda za puščanje olja!

Artikel

Opis	pretok max.	Iztisnina	Število bratov min.	Število bratov max.	vrtilni navor max.	Padec tlaka max.	Pmax. at 0-100 rpm	Pmax. at 100-300 rpm	Pmax. at 300 rpm	L	Teža
	(L/min)	(cc)	(rpm)	(rpm)	(N-m)	(bar)	(bar)	(bar)	(bar)	(mm)	(kg)
HK EPMS 080 C	65	80,5	10	810	200	175	100	50	20	166	9,8
HK EPMS 100 C	75	100,0	10	750	290	175	100	50	20	169	10,0
HK EPMS 125 C	75	125,7	8	600	370	175	100	50	20	174	10,3
HK EPMS 160 C	75	159,7	8	470	460	150	100	50	20	180	10,7
HK EPMS 200 C	75	200,0	8	375	460	140	100	50	20	187	11,1
HK EPMS 250 C	75	250,0	8	300	500	125	100	50	-	195	11,6
HK EPMS 315 C	75	314,9	8	240	540	120	100	50	-	207	12,3
HK EPMS 400 C	75	397,0	8	185	580	100	100	50	-	221	13,2

max. pressure on shaft seal (without leak oil line) or pressure in leak oil line – vrednosti navora in padca tlaka veljajo za neprekinjeno delovanje – pmax. = maks. tlak

Pribor

HK V0 590	šok. ventil

Nadomestni deli

HK EP DS	tesnilni komplet za hidravlični planetni motor

Kljub skrbnemu preverjanju napak ne moremo izključiti in za informacije, ki so tu navedene, ne prevzemamo nobene odgovornosti.