HK IHV REPKIT

Komplet za popravilo mehovnih hranilnikov

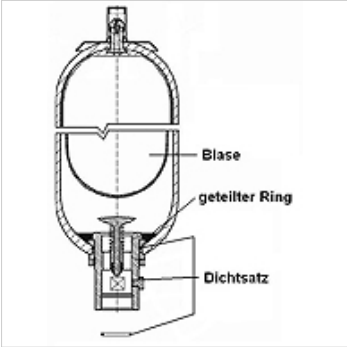

Navodilo

Popravila tlačnih hranilnikov smejo izvajati le usposobljeni strokovnjaki! Prosimo, upoštevajte priložena navodila za popravilo.

Opis

za rezervoar na meh IHV

sestavljen iz nadomestnega meha, tesnilnega kompleta in deljenega obroča

Artikel

Opis	za rezervoar na meh	Nadomestni meh	Teža (kg)
HK IHV 1.0 REPKIT	HK IHV 1,0 l	Meh 1,0 l NBR, Ø22 mm 7/8"-14UNF	0,5
HK IHV 1.6 REPKIT	HK IHV 1,6 ltr	Bladder 1.6 litre NBR, Ø16 mm 5/8"-14UNF	0,6
HK IHV 2.5 REPKIT	HK IHV 2,5 l	Meh 2,5 l NBR, Ø22 mm 7/8"-14UNF	0,7
HK IHV 4.0 REPKIT	HK IHV 4,0 l	Meh 4,0 l NBR, Ø22 mm 7/8"-14UNF	1,0
HK IHV 5.0 REPKIT	HK IHV 5,0 l	Meh 5,0 l NBR, Ø22 mm 7/8"-14UNF	1,2
HK IHV 6.0 REPKIT	HK IHV 6,0 l	Meh 6,0 l NBR, Ø22 mm 7/8"-14UNF	1,5
HK IHV 10.0 REPKIT	HK IHV 10,0 l	Meh 10,0 l NBR, Ø22 mm 7/8"-14UNF	1,5
HK IHV 10K2 REPKIT	HK IHV 10,0 l K2	Meh 10,0 l K2 NBR, Ø22 mm 7/8"-14UNF	1,7
HK IHV 12.0 REPKIT	HK IHV 12,0 l	Meh 12,0 l NBR, Ø22 mm 7/8"-14UNF	2,0
HK IHV 20.0 REPKIT	HK IHV 20,0 l	Meh 20,0 l NBR, Ø22 mm 7/8"-14UNF	2,3

je nadomestni del za naslednje izdelke

HK IHV	Mehovni hranilnik

Kljub skrbnemu preverjanju napak ne moremo izključiti in za informacije, ki so tu navedene, ne prevzemamo nobene odgovornosti.