HK K REL

zagonski rele za elektromotor na enosmerni tok

Lastnosti

Izvedba	magnetno stikalo - zagonski rele
Obseg dobave	s protimatico



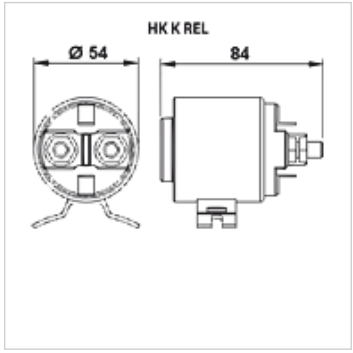

Artikel

Opis	Napetost	Poraba toka (nazivna vrednost) (A)	potrebni tok max. (A)	Teža (kg)
HK K C	12 V	150	350	0,75
HK K C300	12 V	300	350	1,30
HK K E	24 V	150	350	0,73
HK K F	48 V	60	200	0,71

je pribor za naslednje izdelke

HK K C E-Motor 12V	elektromotor na enosmerni tok 12V
HK K C E-Motor 24V	elektromotor na enosmerni tok 24V
HK K C E-Motor 48V	elektromotor na enosmerni tok 48 V

Kljub skrbnemu preverjanju napak ne moremo izključiti in za informacije, ki so tu navedene, ne prevzemamo nobene odgovornosti.