HK SPZ

električni vtič za proporcionalne ventile

Lastnosti

Način izdelave	ravni vtič z vijačnim priključkom
delovna temperatura	-40 °C do +85 °C
Material:	Ohišje: poliamid Kontakti: CuZn
razred zaščite	IP 67



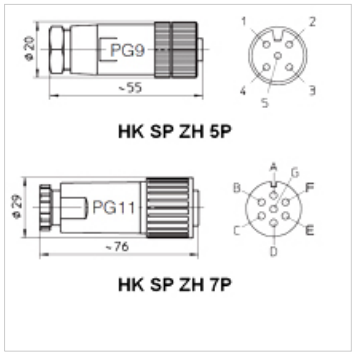

Artikel

Opis	Barva	Izvedba	Teža (kg)
HK SPZ H5 P	črno	M12, IEC60947, 5-polni, za proporcionalne ventile z ojačevalnikom Chopper HK EMI AS IR	0,15
HK SPZ H7 P	črno	DIN43563, 7-polni, za proporcionalne ventile z integrirano elektroniko	0,10

je pribor za naslednje izdelke

HK DLHZO TE	Proporcionalni magnetni večpotni ventil nazivne velikosti 6 DLHZO
HK DLKZOR TE	Proporcionalni magnetni večpotni ventil NV 10
HK RZMO AE 030	proporcionalni ventil za omejitev tlaka nazivne velikosti 6
HK RZGO AE 033	proporcionalni reducirni ventil nazivne velikosti 6

Kljub skrbnemu preverjanju napak ne moremo izključiti in za informacije, ki so tu navedene, ne prevzemamo nobene odgovornosti.