WA VC RG

priključek ... VC, rdeča litina

Lastnosti

Območje uporabe	Priključna armatura za kovinske cevi
Priključek 1	konični colski zunanji navoj
Oblika tesnila 1	konično tesnenje
Standard	DIN EN 10226 / ISO 7-1
Uporaba	lotana izvedba, obstojna do 200 °C
Oblika izdelave	ravno
Izvedba	3-delni navoj
Material:	Rdeča litina



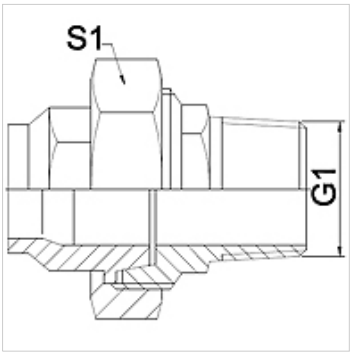

Navodilo

Navedene so orientacijske vrednosti!

Navodila za naročanje

Druge izvedbe na zahtevo

Artikel

Opis	DN	G1	S1 (mm)
WA 013 VC RG	13	R 1/2"	28,0
WA 020 VC RG	20	R 3/4"	32,0
WA 025 VC RG	25	R 1"	42,0
WA 032 VC RG	32	R 1.1/4"	50,0
WA 040 VC RG	40	R 1.1/2"	55,0
WA 050 VC RG	50	R 2"	70,0

Variante izdelka

WA VC	priključek ... VC, temprana litina, temprana litina
WA VC VA	priključek ... VC, VA, nerjavno jeklo

Kljub skrbnemu preverjanju napak ne moremo izključiti in za informacije, ki so tu navedene, ne prevzemamo nobene odgovornosti.