WA AOL VA
priključek ... AOL, VA

Lastnosti

Območje uporabe	Priključna armatura za kovinske cevi
Priključek 1	metrična matica
Oblika tesnila 1	24° zunanji konus s tesnilnim obročem
Standard	DIN 3865 ISO 8434-1
kratica	DKOL
Oblika izdelave	ravno
Serija	lahko
Material:	nerjavno jeklo



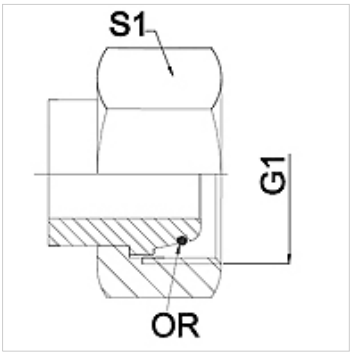

Navodilo

Navedene so orientacijske vrednosti!

Navodila za naročanje

Druge izvedbe na zahtevo

Artikel

Opis	DN	PN (bar)	G1	Serija	S1 (mm)
WA 004 AOL VA	4	250	M 12 x 1,5	6 L	14,0
WA 006 AOL VA	6	250	M 14 x 1,5	8 L	17,0
WA 008 AOL VA	8	250	M 16 x 1,5	10 L	19,0
WA 010 AOL VA	10	250	M 18 x 1,5	12 L	22,0
WA 013 AOL VA	13	250	M 22 x 1,5	15 L	27,0
WA 016 AOL VA	16	160	M 26 x 1,5	18 L	32,0
WA 020 AOL VA	20	160	M 30 x 2	22 L	36,0
WA 025 AOL VA	25	100	M 36 x 2	28 L	41,0
WA 032 AOL VA	32	100	M 45 x 2	35 L	50,0
WA 040 AOL VA	40	100	M 52 x 2	42 L	60,0

Variante izdelka

WA AOL	priključek ... AOL, jeklo, jeklo (varljivo)

Kljub skrbnemu preverjanju napak ne moremo izključiti in za informacije, ki so tu navedene, ne prevzemamo nobene odgovornosti.