WA A
priključek ... A, jeklo

HANSA-FLEX

Lastnosti

Območje uporabe	Priključna armatura za kovinske cevi
Priključek 1	metrična matica
Oblika tesnila 1	krogelna puša
Standard	DIN 3863
kratica	DKM
Oblika izdelave	ravno
Material:	jeklo



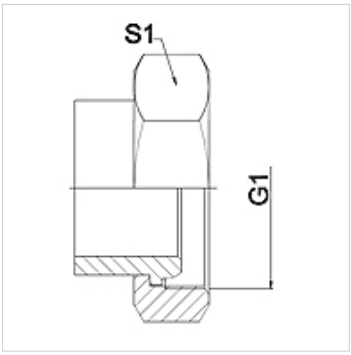

Navodilo

varjena izvedba samo iz nerjavnega jekla
Navedene so orientacijske vrednosti!

Navodila za naročanje

Druge izvedbe na zahtevo

Artikel

Opis	DN	PN (bar)	G1	S1 (mm)
WA 020 A	20	63	M 30 x 1,5	36,0
WA 025 A	25	63	M 38 x 1,5	46,0
WA 032 A	32	63	M 45 x 1,5	55,0
WA 040 A	40	40	M 52 x 1,5	60,0
WA 050 A	50	40	M 65 x 2	70,0
WA 065 A	65	40	M 78 x 2	90,0

Variante izdelka

WA A VA	priključek ... A, VA, nerjavno jeklo

Kljub skrbnemu preverjanju napak ne moremo izključiti in za informacije, ki so tu navedene, ne prevzemamo nobene odgovornosti.