WA AOS
priključek ... AOS, jeklo

Lastnosti

Območje uporabe	Priključna armatura za kovinske cevi
Priključek 1	metrična matica
Oblika tesnila 1	24° zunanji konus s tesnilnim obročem
Standard	DIN 3865 ISO 8434-1
kratica	DKOS
Oblika izdelave	ravno
Serija	težko
Material:	jeklo (varljivo)



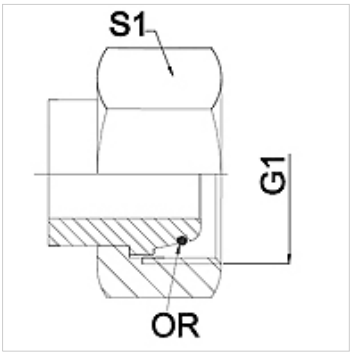

Navodilo

Navedene so orientacijske vrednosti!

Navodila za naročanje

Druge izvedbe na zahtevo

Artikel

Opis	DN	PN (bar)	G1	Serija	S1 (mm)
WA 004 AOS	4	630	M 16 x 1,5	8S	19,0
WA 006 AOS	6	630	M 18 x 1,5	10 S	22,0
WA 008 AOS	8	630	M 20 x 1,5	12 S	24,0
WA 010 AOS	10	630	M 22 x 1,5	14 S	27,0
WA 013 AOS	13	400	M 24 x 1,5	16 S	30,0
WA 016 AOS	16	400	M 30 x 2	20 S	36,0
WA 020 AOS	20	400	M 36 x 2	25 S	46,0
WA 025 AOS	25	250	M 42 x 2	30 S	50,0
WA 032 AOS	32	250	M 52 x 2	38 S	60,0

Variante izdelka

WA AOS VA	priključek ... AOS, VA, nerjavno jeklo

Kljub skrbnemu preverjanju napak ne moremo izključiti in za informacije, ki so tu navedene, ne prevzemamo nobene odgovornosti.