WA AJ
priključek ... AJ, jeklo

Lastnosti

Območje uporabe	Priključna armatura za kovinske cevi
Priključek 1	matični navoj UN/UNF
Oblika tesnila 1	74° notranji konus
Standard	SAE J514
kratica	DKJ
Oblika izdelave	ravno
Material:	jeklo



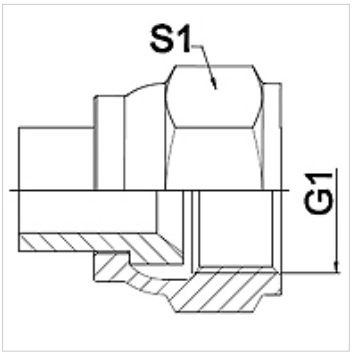

Navodilo

varjena izvedba samo iz nerjavnega jekla
Navedene so orientacijske vrednosti!

Navodila za naročanje

Druge izvedbe na zahtevo

Artikel

Opis	DN	PN (bar)	G1	S1 (mm)
WA 006 AJ	6	275	7/16" -20 UNF	14,0
WA 008 AJ	8	275	1/2" -20 UNF	17,0
WA 010 AJ	10	275	9/16" -18 UNF	19,0
WA 013 AJ	13	275	3/4" -16 UNF	24,0
WA 016 AJ	16	210	7/8" -14 UNF	27,0
WA 020 AJ	20	210	1.11/16" -12 UN	32,0
WA 025 AJ	25	170	1,5/16" -12 UN	41,0
WA 032 AJ	32	140	1,5/8" -12 UN	50,0
WA 040 AJ	40	105	1,7/8" -12 UN	60,0
WA 050 AJ	50	80	2,1/2" -12 UN	75,0

Variante izdelka

WA AJ VA	priključek ... AJ, VA, nerjavno jeklo

Kljub skrbnemu preverjanju napak ne moremo izključiti in za informacije, ki so tu navedene, ne prevzemamo nobene odgovornosti.